one step ahead

Projektering

Gitterriste

PcP. gitterristedæk deles op i riste af størrelser. Ved opdeling af ristedæk i enkeltriste tilstræbes det at lave så mange ens riste som muligt. Der beregnes ca. 2 mm “luft” mellem ristene på begge led for at optage evt. unøjagtigheder i konstruktion/riste. PcP riste anbefales at have en understøtningsflade på min. 30 mm. Ristene skal understøttes fuldt ud langs begge ender (bærekanter), - bæreretningen markeres på tegningen med “pil”.

Sparkekanter

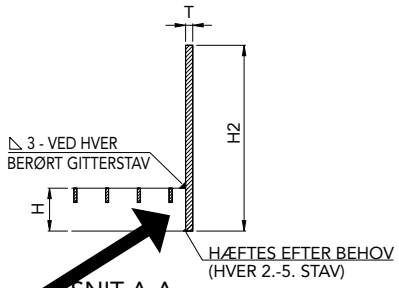

SNIT A-A
SPARKEKANT I UDSKÆRINGER

Sparkekant

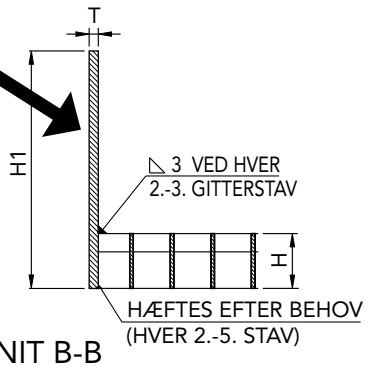

SNIT B-B
SPARKEKANT PÅ LANGS
AF RISTEKANT

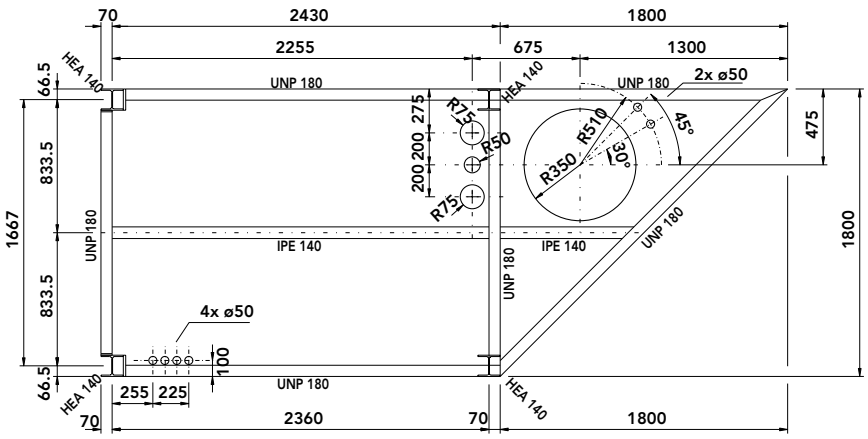

PLAN AF UNDERKONSTRUKTION

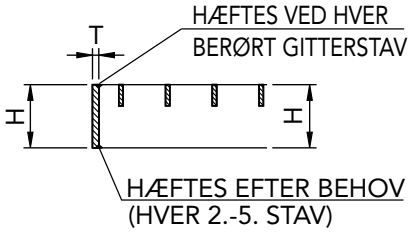

SNIT C-C
KANTSTÅL I UDSKÆRINGER

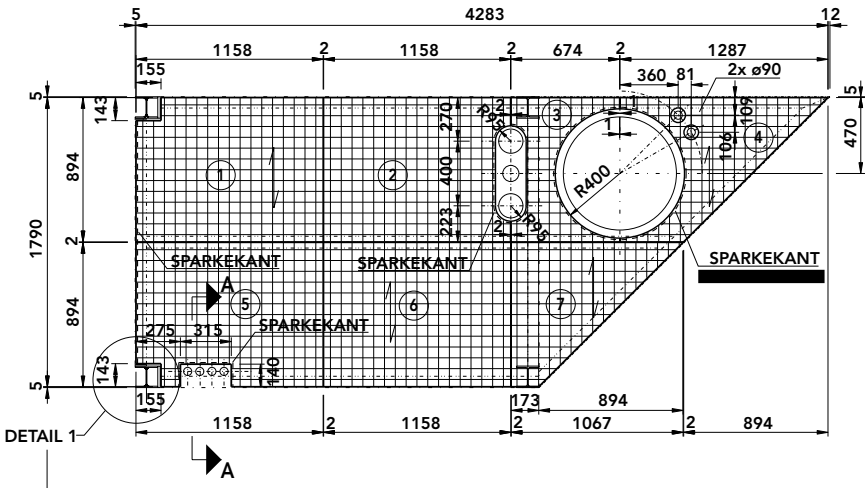

PLAN AF RISTEDÆK

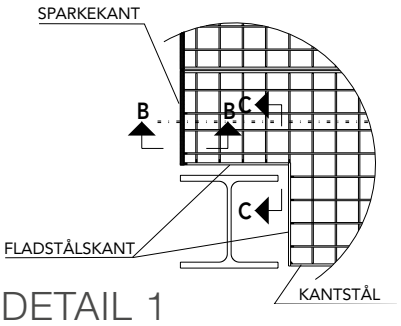

DETAIL 1